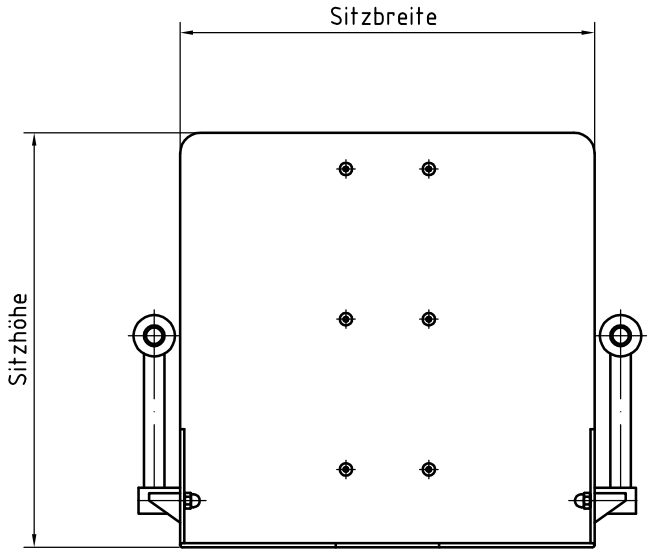

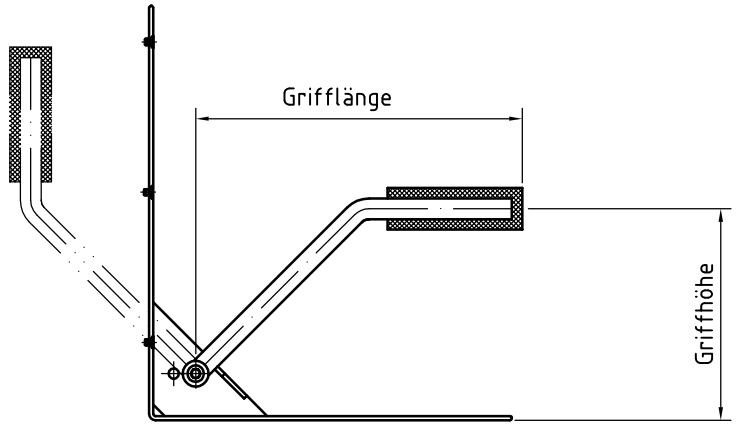

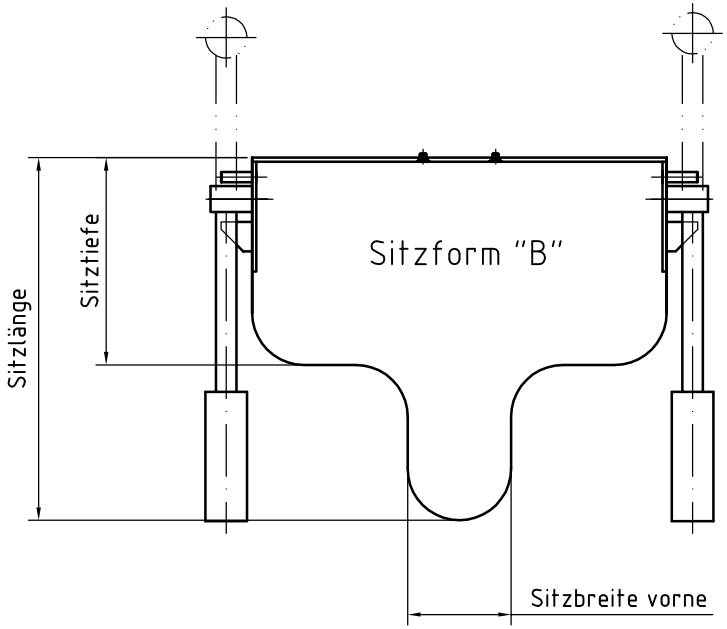

Alle Maßangaben in "mm"

INGENIEURBÜRO
Peter von Schnakenburg
Forsthausweg 12
D-35394 GIESSEN
Tel.0641/47614
Fax.0641/47628

Pos.	Menge	Einheit	Benennung	Sachnummer / Norm-Kurzbezeichnung	Bemerkung

INGENIEURBÜRO VON SCHNAKENBURG GIESSEN

zul. Abweichung DIN 7168, mittel

Oberfläche

Maßstab 1:5 | Position – | Menge –

	Datum	Name
Bearb.	05.10.06	A.H.
Gepr.		
Norm		

Sitz

Form "B"

Für diese Zeichnung behalten wir uns alle Rechte vor (siehe DIN 34)

–

Blatt

Bl

Zust.	Änderung	Datum	Name

EDV Nr. Sitz B