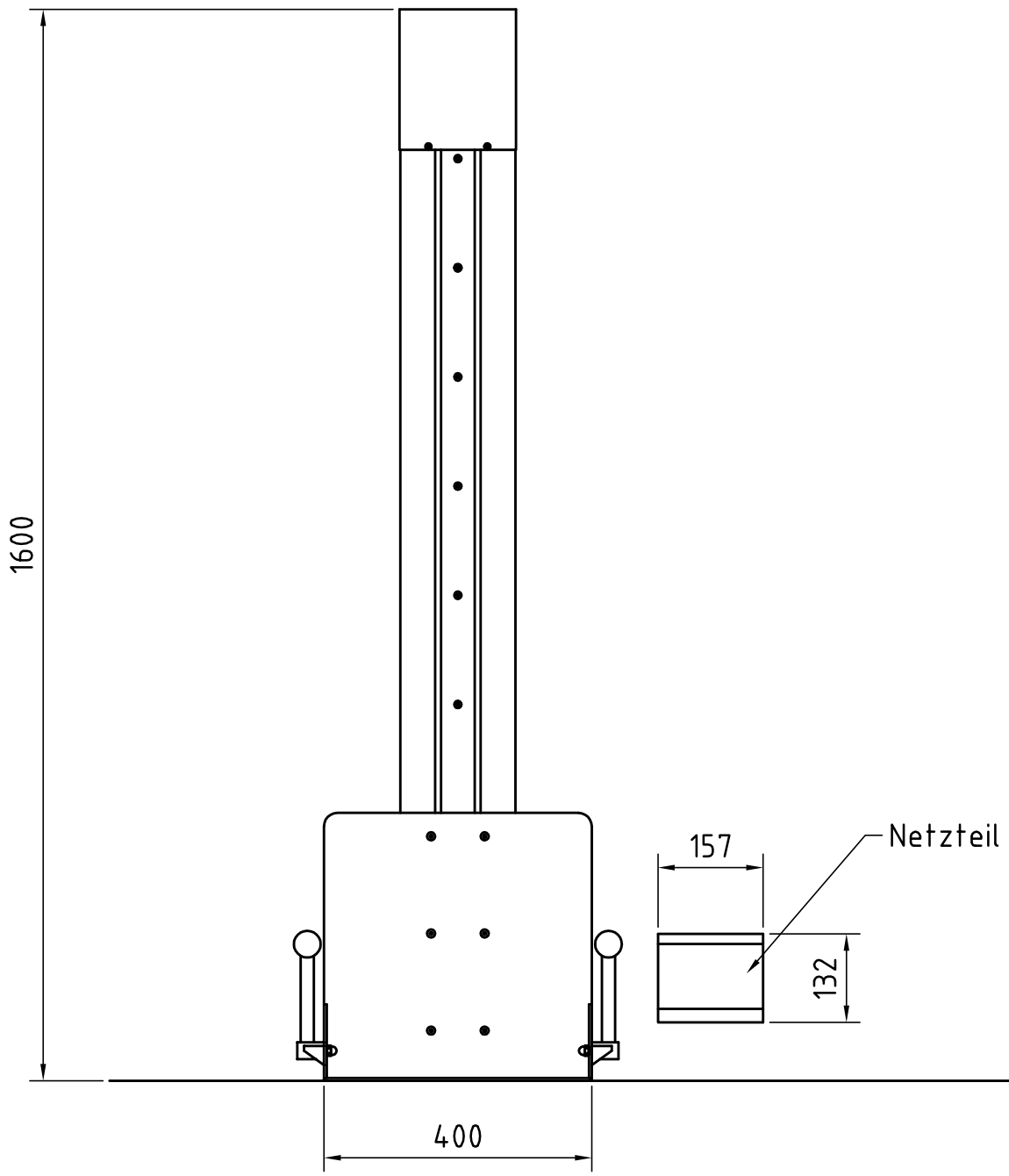

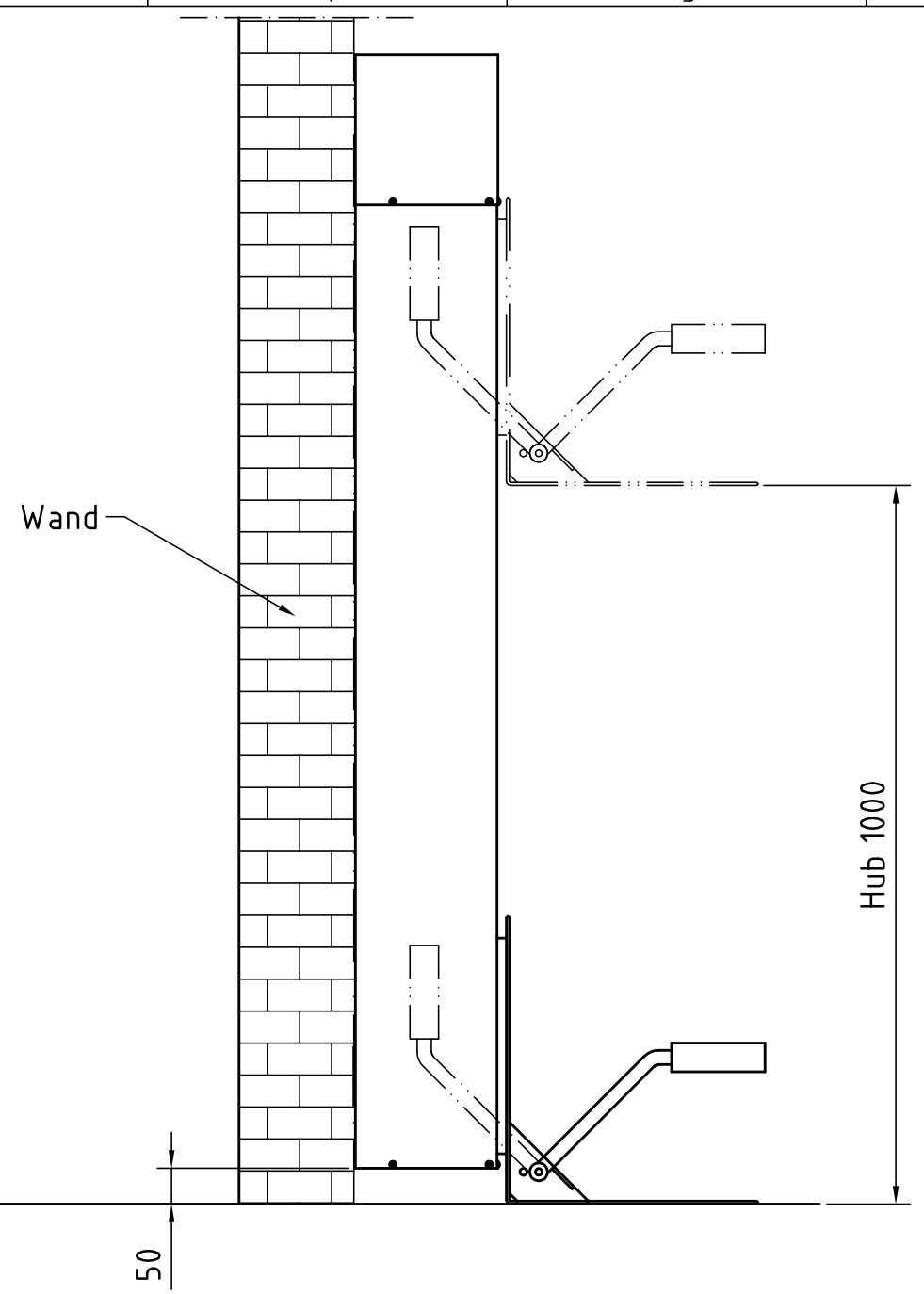

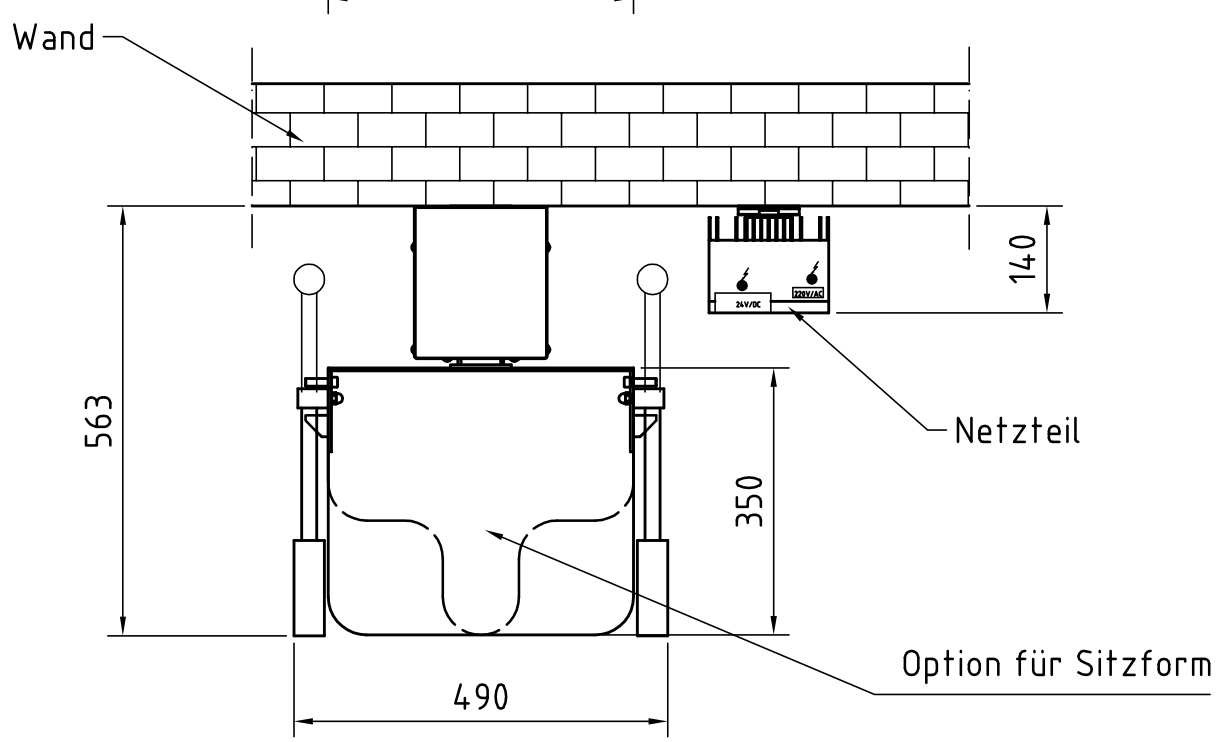

Pos.	Menge	Einheit	Benennung	Sachnummer / Norm-Kurzbezeichnung	Bemerkung

Oberfläche	Maßstab	Position –	Menge –
	-	-	
	-	-	

	Datum	Name
Bearb.	18.01.06	A.H.
Gepr.		
Norm		

Aufstehhilfe

Ausführung: fest montiert Wandmodell

Blatt

Bl

Zust.	Änderung	Datum	Name

EDV Nr. Lift1(Ang)-3