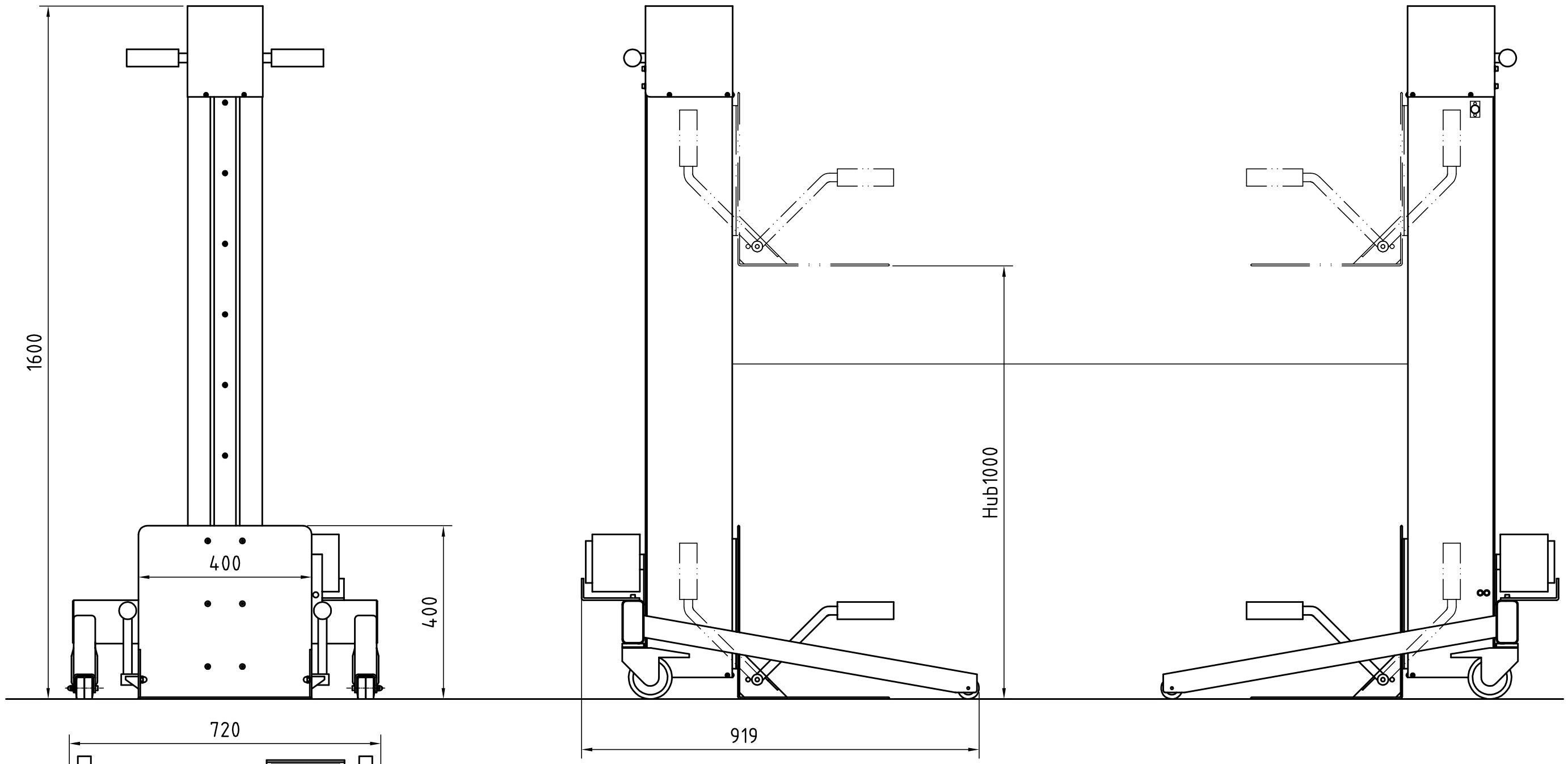

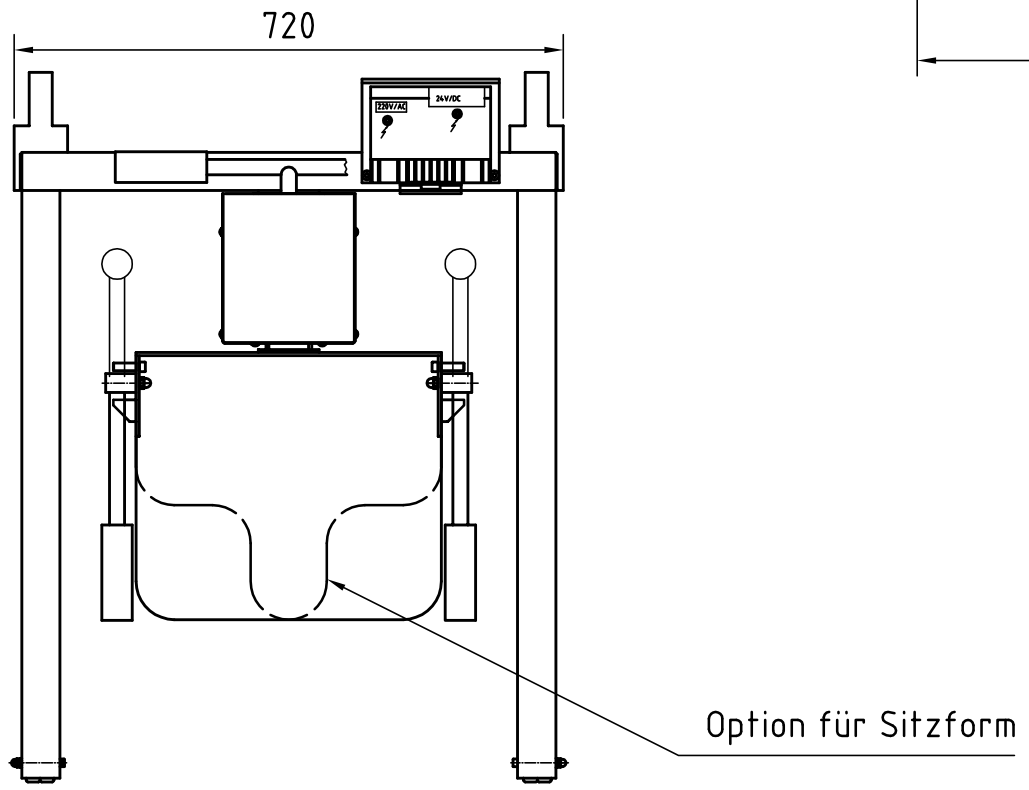

Pos.	Menge	Einheit	Benennung	Sachnummer / Norm-Kurzbezeichnung	Bemerkung

Oberfläche	Maßstab	Position –	Menge –
	–		–
	–		–

	Datum	Name
Bearb.	18.01.06	A.H.
Gepr.		
Norm		

Aufstehhilfe

Ausführung: mobil

Zust.	Änderung	Datum	Name	EDV Nr. Lift2(Ang)-3	Blatt Bl